ZANUSSI PROFESSIONAL

ARTICOLO N°

MODELLO N°

NOME

SIS #

AIA #

Gamma cottura modulare EVO900 Pentola a gas 150 litri riscaldamento indiretto riempimento automatico



392103 (Z9BSGHIRFR)	Pentola a gas 100/150 litri, riscaldamento indiretto, con pressostato e rabbocco automatico dell'acqua nell'intercapedine

Descrizione

Articolo N°

Per uso con gas naturale o GPL. Puo' essere installata a sbalzo ma include anche punti di fissaggio per soluzioni a ponte. Bruciatori robusti in acciaio inox con dispositivo antispegnimento flame failure e fiamma pilota protetta e limitatore di temperatura. Riempimento automatico dell'acqua tramite elettrovalvola. Pannelli esterni in acciaio inox con finitura Scotch Brite. Doppio rivestimento in acciaio inox AISI 316 con 3 mm di spessore. Vasca stampata e coperchio in acciaio inox AISI 316 con angoli arrotondati. Bordi laterali a taglio laser ad angolo retto per una perfetta giunzione con altre unità. Valvola di sicurezza per il controllo della pressione di esercizio.

Caratteristiche e benefici

- Pentola rotonda ideale per cucinare o saltare qualsiasi tipologia di cibo.
- Sistema di riscaldamento indiretto, che utilizza il vapore saturo a 110°C generato nell'intercapedine, a garanzia di un'uniforme distribuzione del calore.
- Valvola per lo scarico manuale dell'aria in eccesso, accumulata nell'intercapedine durante la fase di riscaldamento.
- Certificazione di protezione all'acqua: grado IPX5.
- Manometro per controllare il corretto funzionamento della pentola.
- Manopola di controllo per la regolazione del livello di potenza.
- Termostato di sicurezza per protezione in caso di basso livello dell'acqua all'interno dell'intercapedine.
- Valvola di sicurezza per evitare sovrapressione nell'intercapedine.
- Nessun superamento limite temperatura di cottura, reazione rapida
- Rubinetto con impugnatura in materiale atermico, per un facile svuotamento della vasca.
- Ergonomicità: la profondità della vasca consente di mescolare con più facilità il cibo, anche quello più delicato
- Tubo di scarico e rubinetto facilmente pulibili dall'esterno.
- Elettrovalvola per il riempimento automatico della vasca.
- Superfici larghe e lisce di facile accesso per la pulizia.
- La particolare forma delle manopole protegge dalle infiltrazioni di acqua.
- [NOT TRANSLATED]

Costruzione

- Vasca stampata con doppio rivestimento in acciaio inox AISI 316, spessore 2 mm.
- Bruciatori robusti in acciaio inox con dispositivo antispegnimento, fiamma pilota protetta e combustione ottimizzata.
- Pannellatura esterna in acciaio inox con finitura Scotch Brite
- I modelli hanno bordi laterali ad angolo retto per consentire giunture a livello tra le unità ed eliminare la possibilità di infiltrazioni.

Sostenibilità

- Vasca a doppia parete a garanzia di un elevato isolamento termico, risparmio energetico e basse emissioni di calore nell'ambiente di lavoro.
- Coperchio ermetico per ridurre i tempi di cottura e il consumo energetico.
- Ciclo di riscaldamento chiuso - nessuno spreco di energia.
- L'indicatore di pressione consente di monitorare i consumi di energia e di acqua.

Approvazione:

Gamma cottura modulare EVO900 Pentola a gas 150 litri riscaldamento indiretto riempimento automatico

Fronte

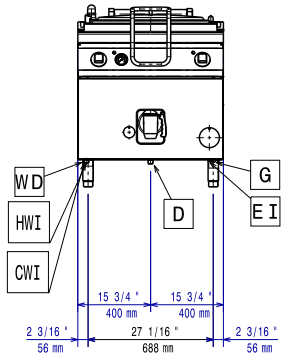

Lato

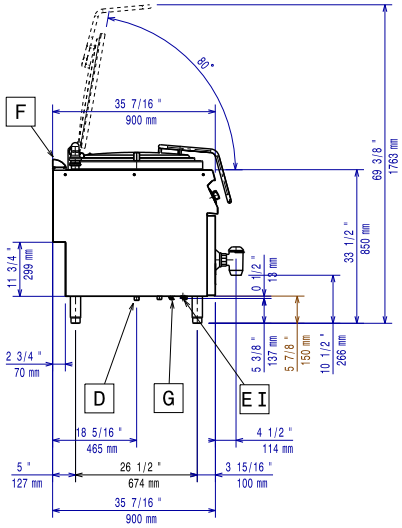

CWI1 = Attacco acqua fredda **HWI** = Attacco acqua calda

D = Scarico acqua
EI = Connessione elettrica
G = Connessione gas

Alto

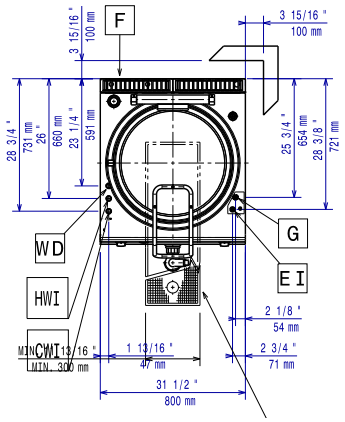

Elettrico

Tensione di alimentazione:	220-230 V/1 ph/50 Hz
Watt totali:	0.1 kW

Gas

Gas metano - Pressione:	17.4 mbar
Gas Gpl Pressione:	27.7 mbar
Potenza gas:	24 kW
Fornitura gas:	Gas naturale
Tipo di gas:	GPL;Gas metano
Connessione gas:	1/2"

Informazioni chiave

Se l'apparecchiatura viene montata vicino a apparecchi sensibili alla temperatura, uno spazio di sicurezza di circa 100 mm deve essere predisposto o prevista una qualche forma di isolamento termico.

Capacità effettiva pentola:	143 lt
Diametro recipiente rotondo:	600 mm
Peso netto:	135 kg
Peso imballo:	141 kg
Altezza imballo:	1220 mm
Larghezza imballo:	1120 mm
Profondità imballo:	870 mm
Volume imballo:	1.19 m³
Gruppo di certificazione:	N9PIG

L'azienda si riserva il diritto di apportare modifiche ai prodotti senza preavviso

2026.11.18

Accessori inclusi

- 1 x Additivo acqua per l'intercapedine delle pentole a riscaldamento indiretto, contro la corrosione — PNC 927222

Accessori opzionali

- Kit per sigillatura giunzioni — PNC 206086 ❑
- Interruttore di tiraggio con diametro 150 mm — PNC 206132 ❑
- Anello adattatore per convogliatore fumi, diam. 150 mm — PNC 206133 ❑
- Kit 4 ruote di cui 2 con freno (ordinare insieme al kit di installazione su ruote/ piedini) — PNC 206135 ❑
- Kit piedini flangiati — PNC 206136 ❑
- Zoccolatura frontale per installazioni su zoccolo in cemento, 800 mm — PNC 206148 ❑
- Zoccolatura frontale per installazioni su zoccolo in cemento, 1000 mm — PNC 206150 ❑
- Zoccolatura frontale per installazioni su zoccolo in cemento, 1200 mm — PNC 206151 ❑
- Zoccolatura frontale per installazioni su zoccolo in cemento, 1600 mm — PNC 206152 ❑
- Zoccolatura frontale per funzioni da 800 mm — PNC 206176 ❑
- Zoccolatura frontale per funzioni da 1000 mm — PNC 206177 ❑
- Zoccolatura frontale per funzioni da 1200 mm — PNC 206178 ❑
- Zoccolatura frontale per funzioni da 1600 mm — PNC 206179 ❑
- 2 zoccolature laterali — PNC 206180 ❑
- Kit pannelli per copertura vano tecnico per installazione singola — PNC 206181 ❑
- Kit pannelli per copertura vano tecnico per installazione schiena contro schiena — PNC 206202 ❑
- Kit 4 piedini per installazioni su zoccolo in cemento (non adatti per la griglia monoblocco Evo900) — PNC 206210 ❑
- Convogliatore fumi scarico diam. 150 mm per funzioni da 800 mm — PNC 206246 ❑
- Kit per depressurizzazione dell'intercapedine per pentola da 100/150 litri con riscaldamento indiretto — PNC 206279 ❑
- Alzatina per camino per funzioni da 800 mm — PNC 206304 ❑
- 2 pannelli per copertura laterale (altezza 700 mm, profondità 900 mm) — PNC 206335 ❑
- Kit installazione su ruote/piedini da 800 mm — PNC 206367 ❑
- Kit installazione su ruote/piedini da 1200 mm — PNC 206368 ❑
- Kit installazione su ruote/piedini da 1600 mm — PNC 206369 ❑
- Kit installazione su ruote/piedini da 2000 mm — PNC 206370 ❑
- Pannello per copertura posteriore da 800 mm — PNC 206374 ❑
- Pannello per copertura posteriore da 1000 mm — PNC 206375 ❑
- Pannello per copertura posteriore da 1200 mm — PNC 206376 ❑
- Griglia per camino per funzioni da 400 mm — PNC 206400 ❑
- - NOT TRANSLATED - — PNC 206463 ❑
- Carrello con vasca sollevabile ed estraibile — PNC 922403 ❑
- Colapasta a 2 settori per pentole da 150 litri — PNC 925019 ❑
- Asta di misurazione livello per pentola da 150 litri — PNC 927002 ❑
- Additivo acqua per l'intercapedine delle pentole a riscaldamento indiretto, contro la corrosione — PNC 927222 ❑
- Regolatore di pressione per unità a gas — PNC 927225 ❑

L'azienda si riserva il diritto di apportare modifiche ai prodotti senza preavviso